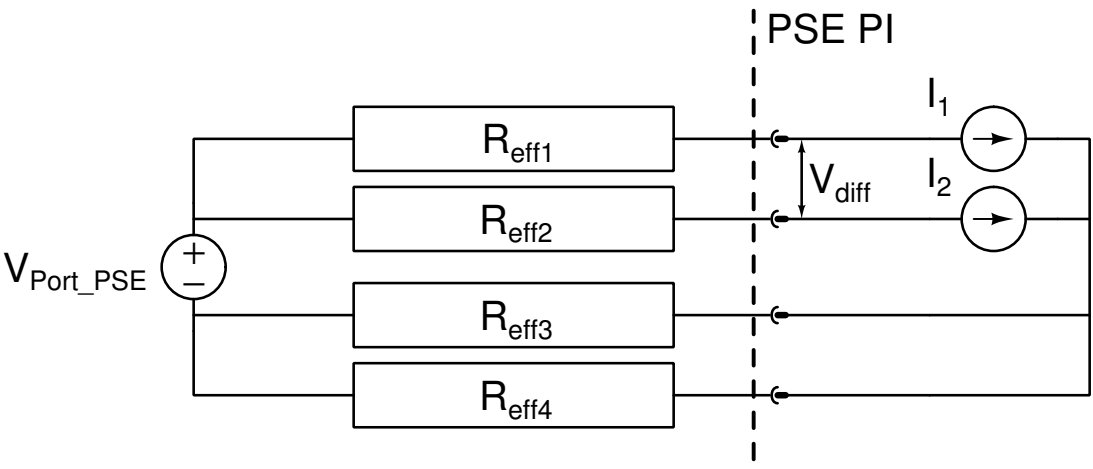
PSE PI
I1
I2
Reff1
Reff2
Reff3
Reff4
Vdiff
VPort_PSE
+
−